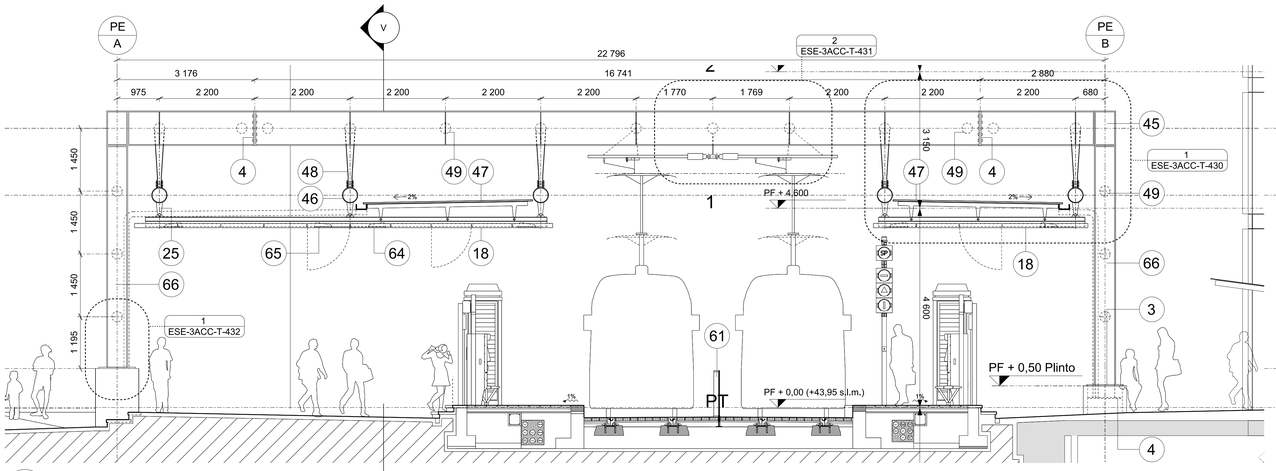

1 SEZIONE TRASVERSALE SS

DETTAGLIO SEZIONE SS 1:50

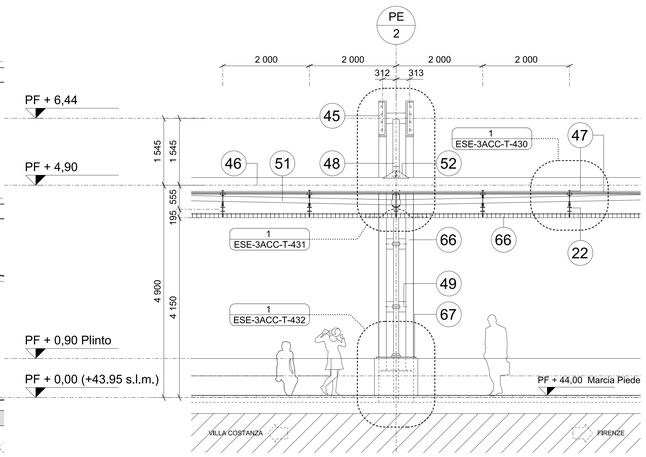

2 SEZIONE LONGITUDINALE ASSE 2

DETTAGLIO SEZIONE VV 1:50

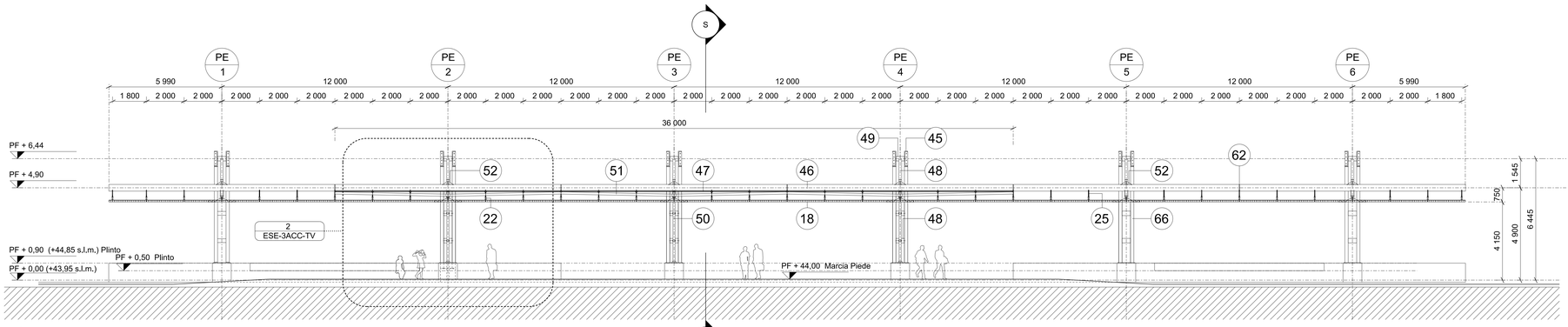

3 SEZIONE LONGITUDINALE

DETTAGLIO SEZIONE VV 1:100

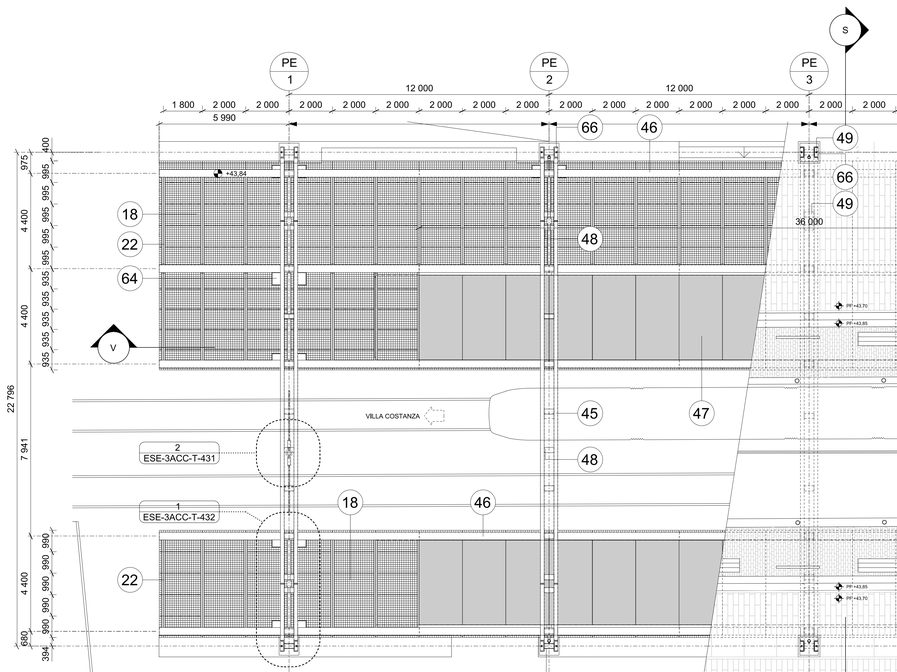

4 PIANTA COPERTURA STAZIONE

DETTAGLIO PIANO TERRA 1:100

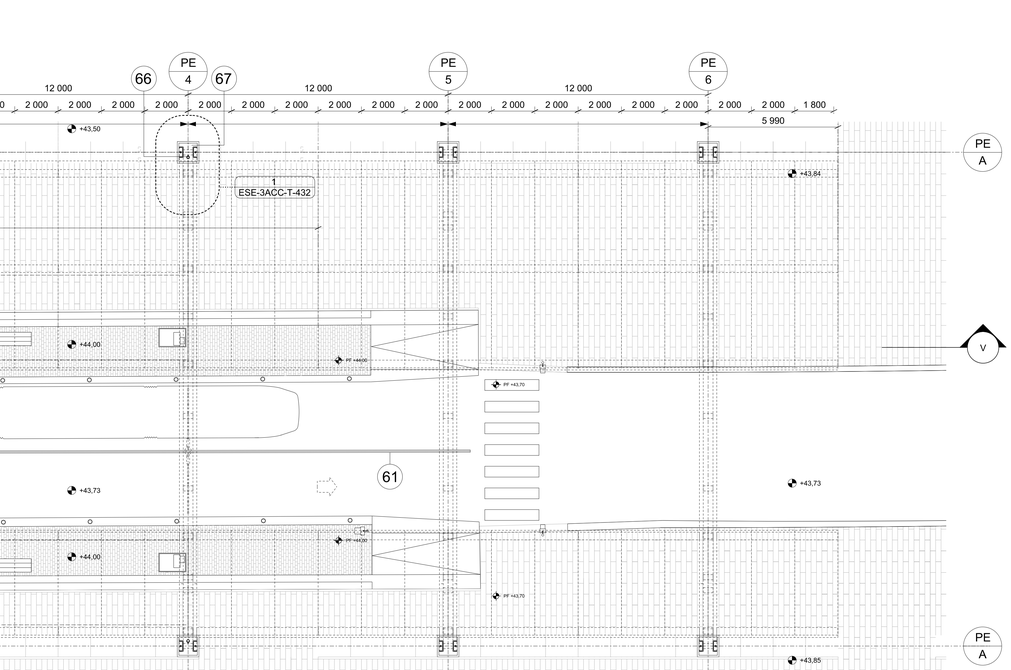

5 PIANTA PIATTAFORMA STAZIONE

DETTAGLIO PIANO TERRA 1:100

LEGENDA

1. Parapetto con pannello in vetro laminato e cornice in profilo ad U in acciaio inox spazzolato
2. Corrimano i acciaio inox spazzolato, diam. 50mm compreso staffa di fissaggio a montante. Connessioni con acciaio dolce adeguatamente isolato.
3. Piastra di chiusura in acciaio alliineata con il piano finito di facciata. Fuga di 10mm su tutto il perimetro
4. Piastra di fissaggio non visibile imbullonata alla struttura principale.
5. Grigliato antiacuto in acciaio zincato. Spessore grigliato = 40mm
6. Montante balaustra ad L in acciaio inox 70x25mm con piatto di fissaggio alla base e fissato alla struttura con brugole in acciaio inox
7. Montante balaustra con attacco a terra in acciaio inox 70x25mm con piatto di fissaggio alla base e fissato alla struttura con brugole in acciaio inox
8. Trave portante scala profilo IPE 240. Controventi in tubolare acciaio diam. 76mm
9. Perno di fissaggio realizzato con piastre in acciaio e brugole in acciaio inox
10. Supporto rampa scala diam 70mm e h regolabile saldato alla base su trave diam 80mm
11. Gradino composto da vassoio di acciaio e sistema di fissaggio alla forcella di sostegno con bulloni.
12. Forcella di supporto gradino in acciaio
13. Pannello balaustra in grigliato di alluminio sp 30mm e maglia 50x50mm
14. Pilastro profilo HEB 300
15. Trave profilo HEA 300
16. Parapetto balcone di servizio, profilo a T di acciaio galvanizzato collegiato alla muratura e alla facciata in grigliato di alluminio
17. Struttura balcone di servizio, profilo a T di acciaio galvanizzato e sistema di fissaggio alla esterniitaiaviaitato
18. Pannello 1.5x2m in grigliato di alluminio maglia 10x10cm con sistema per fissaggio a sottostruttura in acciaio
19. Scala a pioli scorrevole di servizio, fissata ai binari
20. Binario scala scorrevole incassato rispetto al filo facciata e fissato alla muratura
21. Piastra nascosta di fissaggio alla struttura principale
22. Profilo HEA 140 con piatto saldato esternamente per realizzare il fissaggio dei pannelli in grigliato.
23. Filo finito facciata, vd dettagli in particolari invoiucro
24. Tirante di controventatura con attacco tipo Macalloy
25. Piastra in acciaio tagliata secondo disegno, saldata a elemento strutturale
26. Profilo a sezione circolare diam 193mm e piatti di chiusura alle estremitàcon taglio testa a 45°per saldatura
27. Profilo HEB 800
28. Flangia saldata di connessione tra struttura principale e secondi
29. Pannello in grigliato di alluminio maglia 5x5cm sp 5cm con siste ma di fissaggio alla struttura secondaria
30. Pannello in grigliato di acciaio zincato sp 40 mm antiacuto con sistema per fissaggio a sottostruttura
31. Piastra in acciaio tagliata secondo disegno per connessione elementi di controvento
32. Controvento, profilo a sezione circolare diam 133mm e piatti di chiusura alle estremitàcon taglio testa a 45°per saldatura
33. Profilo in acciaio sez 100x150 con piastra di fissaggio alla base imbullonato,vt edaio di rovextura
34. Trave sez 100x100 imbullonata alla struttura e predisposizione per fissaggio pannelli grigliati
35. Tirante verticale realizzato con piatto di acciaio 70x25mm fissato alla base tra i 2 profili UPN 220. Trattamento intumescente
36. Piastra di connessione tra tirante superiore e inferiore con predisposizione asole di fissaggio per regolazione altezza.
37. Struttura scala profilo UPN 220 con piastre angolari saldate su faccia superiore per accogliere lamiera grattata
38. Gradino realizzato con lamiera piegata in acciaio zincato sp 5mm, finitura gradino e sottogrado sp 10mm da confermare
39. Trave di bordo mezzanino realizzata con doppio profilo UPN 220 accoppiato e profilo a L superiore per il contenimento del panchetto pavimento
40. Profilo HEA 140 con piastra terminale saldata e elemento di connessione alla struttura principale
41. Elemento di finitura nodo pergola per mascherare connessioni imbullonate
42. Sistema di fissaggio pergola alla muratura, Elemento cilindrico diam 80mm
43. Struttura principale profilo UPN 800
44. Struttura secondaria profilo sezione circolare diam 355mm
45. Pannelli vetrati 2x4m con fissaggio meccanico a telaio in acciaio perimetrale sorretto da sottotelaio in acciaio per creazione pendenza
46. Elemento di connessione con sez doppio T esternmata saldato in officina per il collegamento a imbullonato in basso a struttura secondaria
47. Elemento di connessione diam 240, saldato su ambo i lati ai profili UPN 800
48. Piuviale fissato con fasce metalliche ai tubolari di collegamento della struttura principale
49. Canale di gronda in lamiera piegata
50. Piastra saldata su parte superiore tubolare
51. Profilo IPE 350
52. Montante balaustra planeriottàt ad L in acciaio inox 70x25mm con piastra curvata di fissaggio alla base e brugole in acciaio inox
53. Pannello orizzontale in lamiera di acciaio piegata per sp 5mm fissato al grigliato del pianerottolo e finitura superiore antiscivolo
54. Porta in grigliato metallico uguale al grigliato dei pannelli fissi
55. Piastra di finitura connessione portali/plinto
56. Elemento di controvento scala diam 101 fissato con cerniere alla trave della rampa e alla struttura principale dell'edificio principale
57. Profilo HEB 200
58. Corpo illuminante LED alla base del portale incassata nel plinto di cemento
59. Vano di alloggio corpi illuminati perellina
60. Pannello in grigliato apribile dimensioni 90x200cm
61. Profilo HEA 500
62. Piatto di chiusura alla base
63. Pannello in vetro laminato fissato alla sottostruttura tramite silicone

NOTA GENERALE

Le finiture e i codici colore degli elementi in acciaio devono essere confermati dal progettista

· Gli elaborati grafici del progetto arhcitettonico devono essere letti congiuntamente agli elaborati grafici ed alle relazioni specialistiche (strutture, impianti meccanici, impianti elettrici, sistemi di drenaggio, acustica).

· Gli elaborati grafici del progetto architettonico devono essere letti congiuntamente ai particolari costruttivi, agli abachi ed alle specifiche tecniche dei componenti.

· Nel caso in cui si dovessero riscontrare incongruenze e/o contraddizioni tra gli elaborati del progetto architettonico e gli elaborati specialistici, queste dovranno essere segnalate ai progettisi e coordinate prima di procedere alla messa in opera.

Data	Revisione	Descrizione
03.06.2009	-	Bozza I
07.07.2009	A	Bozza II
31.07.2009	B	Progetto Esecutivo
22.09.2009	C	Progetto Esecutivo (RC)
10.12.2009	D	Progetto Esecutivo (RV)
10.12.2009	E	Progetto Esecutivo (RV)

Non scalare direttamente dal disegno. L'autore di questa rappresentazione non si assume alcuna responsabilita' per ogni dimensione ottenuta direttamente dal disegno. Se non viene data la misura, e' compito del ricevente di accertarsi dall'autore o direttamente in cantiere. Tutte le misure e posizioni degli elementi strutturali e degli impianti devono essere verificati sui disegni specifici.

Il Copyright di questo disegno appartiene a Rogers Stirk Harbour + Partners. Il materiale di questo disegno non puo' essere riprodotto per sviluppare il progetto o per la realizzazione delle opere, a meno che Rogers Stirk Harbour + Partners lo conceda con autorizzazione scritta.

COMUNE DI SCANDICCI

SCANDICCI CENTRO Srl

Scandicci Centro

Project Financing "Nuovo Centro Civico e Stazione Tramvia Veloce Firenze S.M.N.- Scandicci

PROGETTO ESECUTIVO

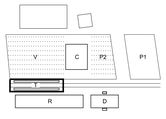

© copyright Rogers Stirk Harbour + Partners, tutti i diritti riservati 2009

PROGETTO ARCHITETTONICO

Progettista

Rogers Stirk Harbour + Partners

Thames Wharf
Rainville Road
London
W6 9HA

tel: 020 7385 1235
fax: 020 7385 8409
email:24853@rsh-p.com
www.rsh-p.com

Il rappresentante Arch. Ernesto Bartolini

Titolo

Stazione Tramvia

Pianta Sezione

Scala @ A0	Numero disegno	
1:50 / 1:100	**3485-ESE-3ACC-TV**	
Data	Data Revisione	Revisione
03.06.2009	10.12.2009	**E**